М22.102.03

√12,5 (√)

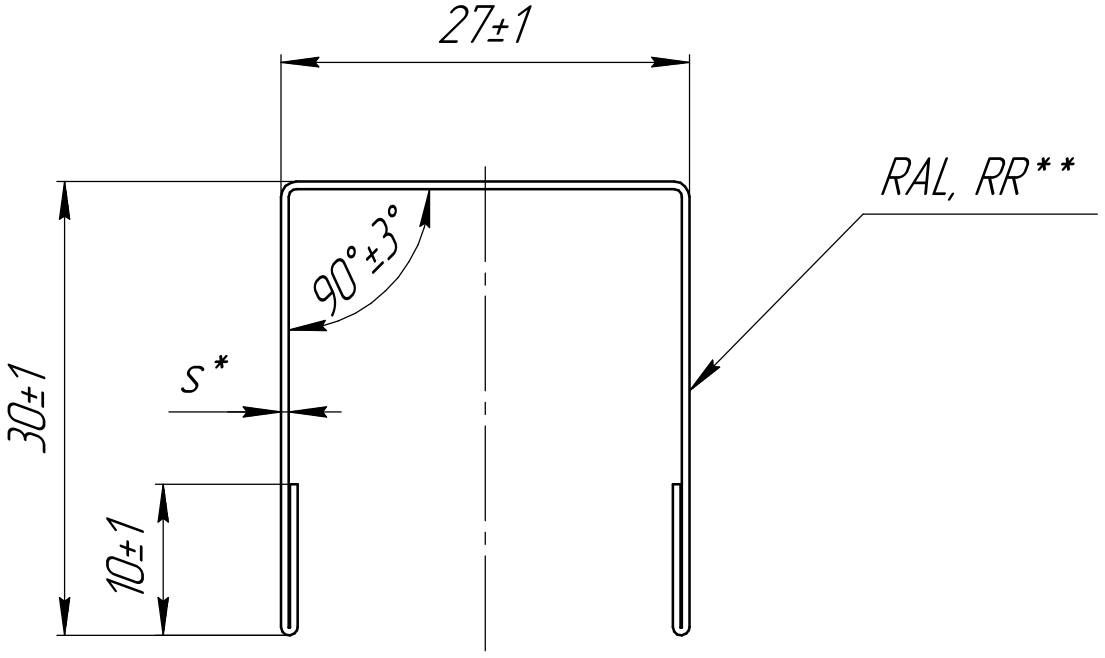

1. * Размеры для справок.
2. Неуказанные предельные отклонения размеров:
   – по длине полок +1 мм/пог. м.
   – по ширине полок ±1 мм
   – угловые размеры ±3°.
3. Штрипс 107 мм.
4. Неуказанные внутренние радиусы 0,5 мм.
5. Измерение размеров поперечного сечения и отклонений формы профилей проводить на расстоянии 100 мм от торцов.
6. s=0,4–0,7 мм.
7. ** Марка стали, система покрытия, цвет RAL, RR определяется заказом.

Изм.	Лист	№ докум.	Подп.	Дата	М22.102.03			
Разраб.		Ковалев.			Планка боковая БХ new	Лит.	Масса	Масштаб 2:1
Пров.		Молотилин				Лист	Листов	
Т.контр.								
Н.контр.					ОЦ s ГОСТ 19904–90 / 10** ГОСТ 14918–2020			
Утв.								

Перв. примен. | Справ. № | Подп. и дата | Инв. № дубл. | Взам. инв. № | Подп. и дата | Инв. № подл.

Копировал Формат А4